8000-S-B - MAJESTIC

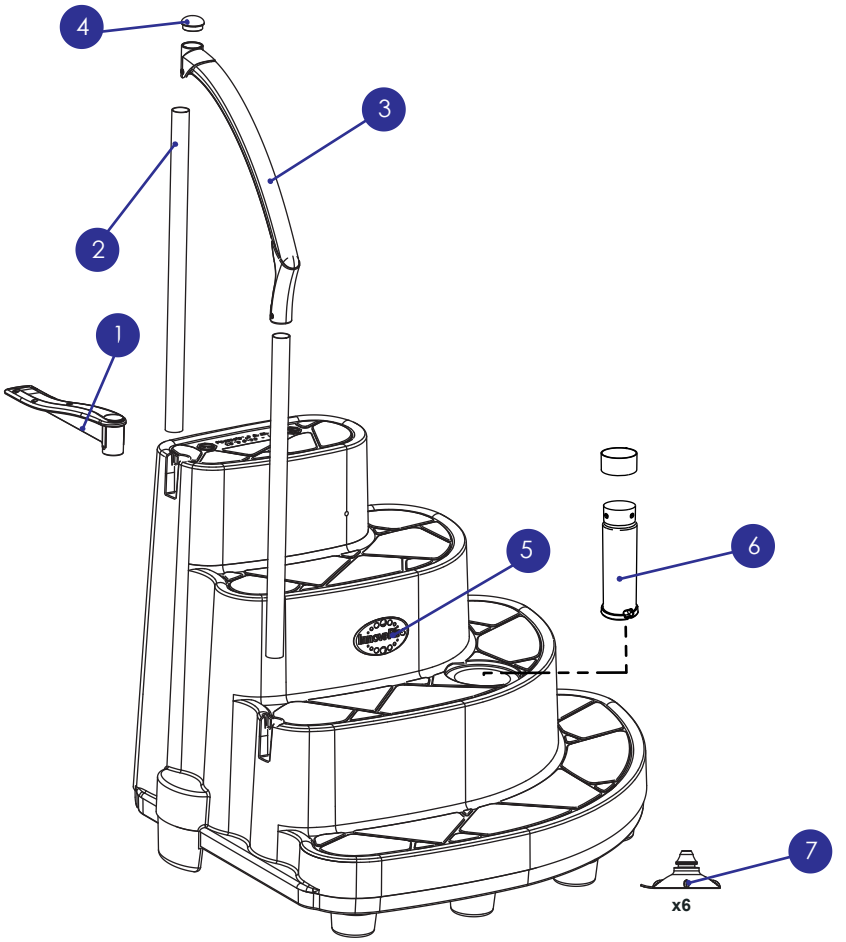

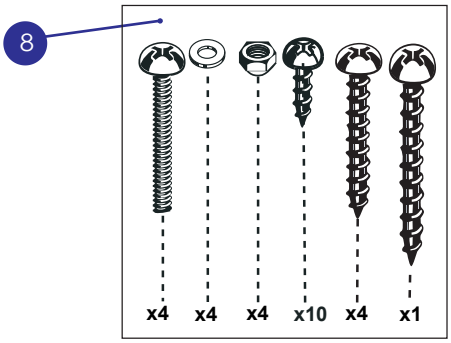

	DESCRIPTION DU PRODUIT	CODE DE PRODUIT
1	Bras de support - BLANC	160-0001
2	Poteau de PVC 39" - BLANC	165-0011
3	Main courante - BLANC	160-0007
4	Bouchon de finition - BLANC	160-0011
5	Couvre-lumière - BLANC	160-0029
6	Unité de lestage - BLANC	700-0060
7	Ventouses "step cups" (kit de 6)	160-0031-6
8	Kit de quincaillerie pour la Majestic #8000	140-0062
	Ensemble de rampe pour la Majestic #8000 (inclus #1 à #8) - BLANC	8000-HRK